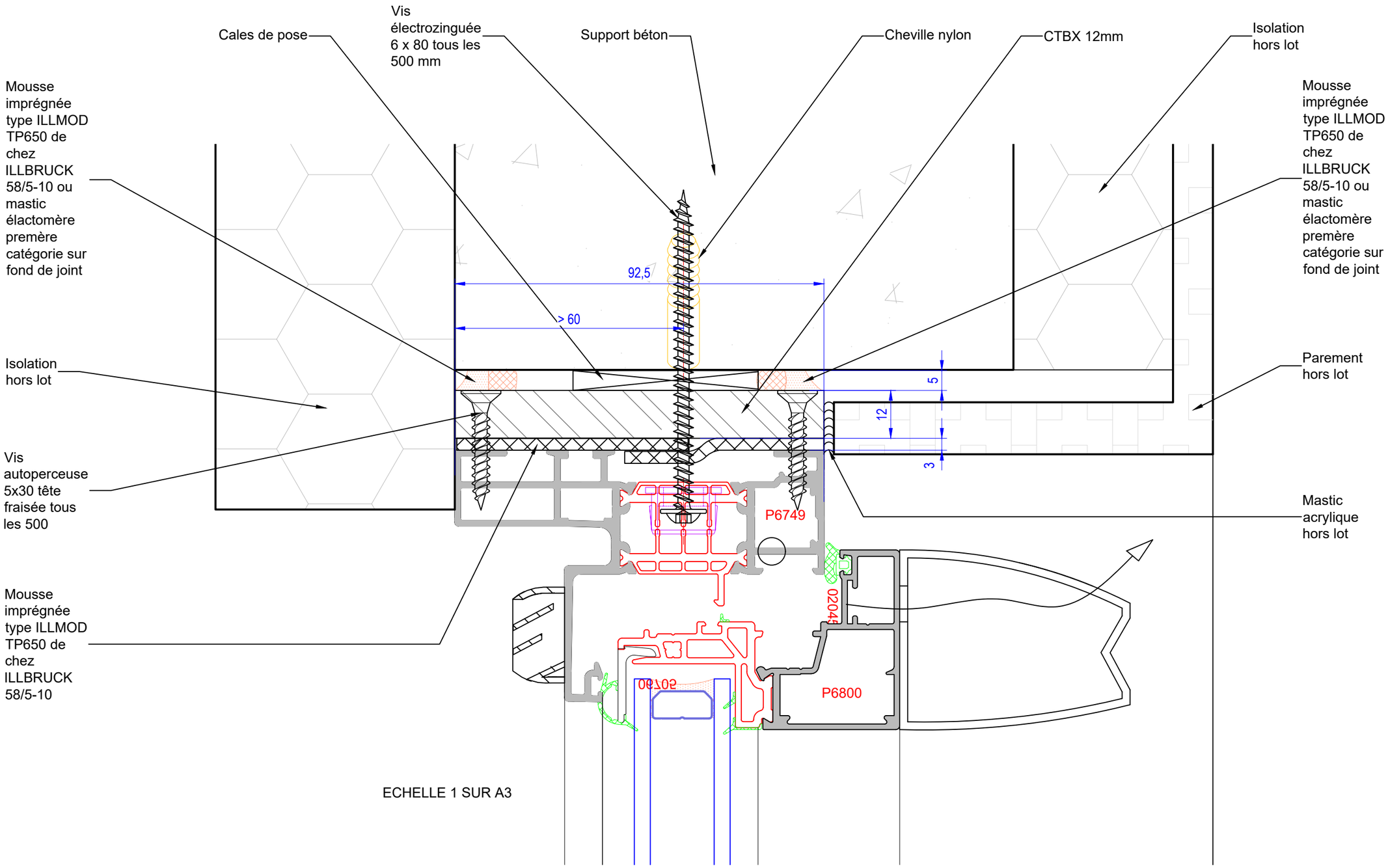

ECHELLE 1 SUR A3

COTES EN mm POUR LES LARGEUR ET HAUTEUR DE MENUISERIE (en bleu) EN cm POUR LES CONSTITUANTS DE FACADE (en noir) - FIXATION PAR VIS Ø 6 INOX 18-09 DIN 7971 TOUS LES 500 - PATTES DE FIXATION TRAITEES ANTI-CORROSION - ETANCHEITE REALISEE PAR MOUSSE IMPREGNEE TYPE ILLMOD TP 650 - VITRAGES SOUS CERTIFICAT CEKAL

FERMA MENUISERIES
56 Route d'Etrembières, 74100 Annemasse
TEL 04 50 37 13 87
menuiseries@ferma74.com

INDICE	DATE	MODIFICATIONS
H	13/12/2019	ENCASTREMENT RAIL COULISSANT DE 26 mm
G	13/12/2019	CHOIX ET COULEUR QUINCAILLERIE - ENCASTREMENT RAIL COULISSANT
F	03/12/2019	PREMIERE EDITION

MENUISERIES MENUISERIE ALU - VR - BSO

DETAIL ETANCHEITE ET FIXATIONS

095 - SCI le Coin du Jaillet

DESSINE PAR LUDOVIC BARACHET

PLAN N°60

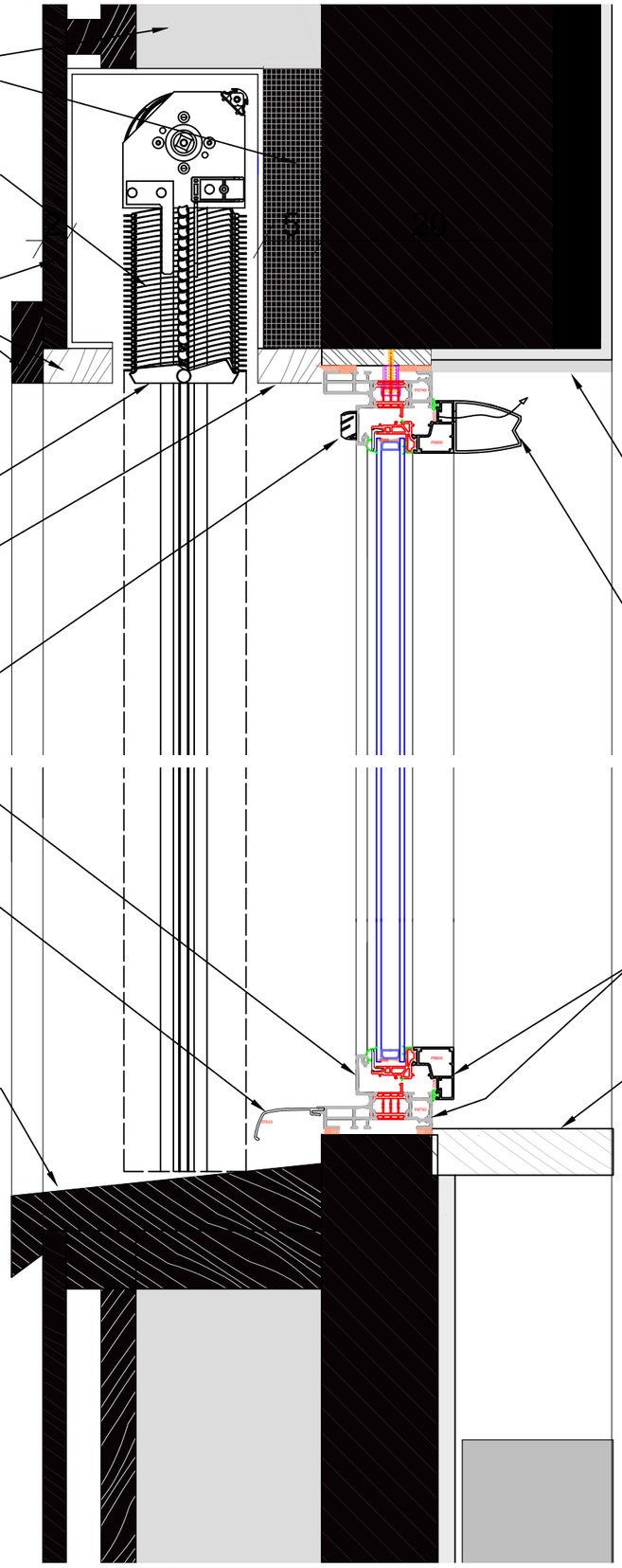

ECHELLE 1/5 SUR A3

Ouvrant carré

Moteur gris

Inverseur blanc pour abattant ou à commander chez l'électricien

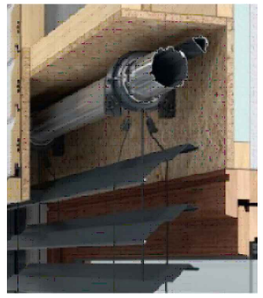

Brise-Soleil Orientable Référence Profalux

ZOÉ, LA TÉLÉCOMMANDE GÉNÉRALE COMPLÈTEMENT PERSONNALISABLE

Paumelles noires

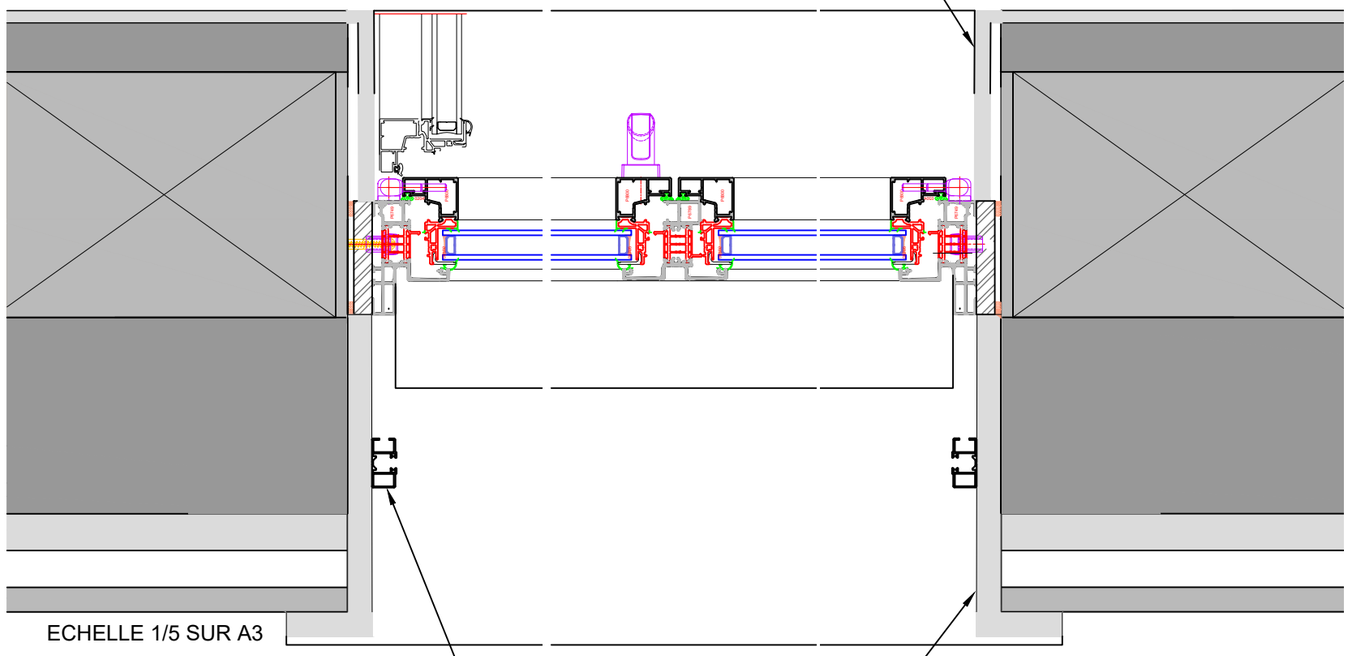

ECHELLE 1/5 SUR A3

Poignée droite noire

Habillage cuvette noir

COTES EN mm POUR LES LARGEUR ET HAUTEUR DE MENUISERIE (en bleu) EN cm POUR LES CONSTITUANTS DE FACADE (en noir) - FIXATION PAR VIS Ø 6 INOX 18-09 DIN 7971 TOUS LES 500 - PATTES DE FIXATION TRAITEES ANTI-CORROSION - ETANCHEITE REALISEE PAR MOUSSE IMPREGNEE TYPE ILLMOD TP 650 - VITRAGES SOUS CERTIFICAT CEKAL

FERMA MENUISERIES
56 Route d'Etrembières, 74100 Annemasse
TEL 04 50 37 13 87
menuiseries@ferma74.com

INDICE	DATE	MODIFICATIONS
H	13/12/2019	ENCASTREMENT RAIL COULISSANT DE 26 mm
G	13/12/2019	CHOIX ET COULEUR QUINCAILLERIE - ENCASTREMENT RAIL COULISSANT
F	03/12/2019	PREMIERE EDITION

MENUISERIES MENUISERIE ALU - VR - BSO

COULEURS APPARTEMENT A SAUF INDICATION CONTRAIRE R+1

095 - SCI le Coin du Jaillet

DESSINE PAR LUDOVIC BARACHET

PLAN N° 61

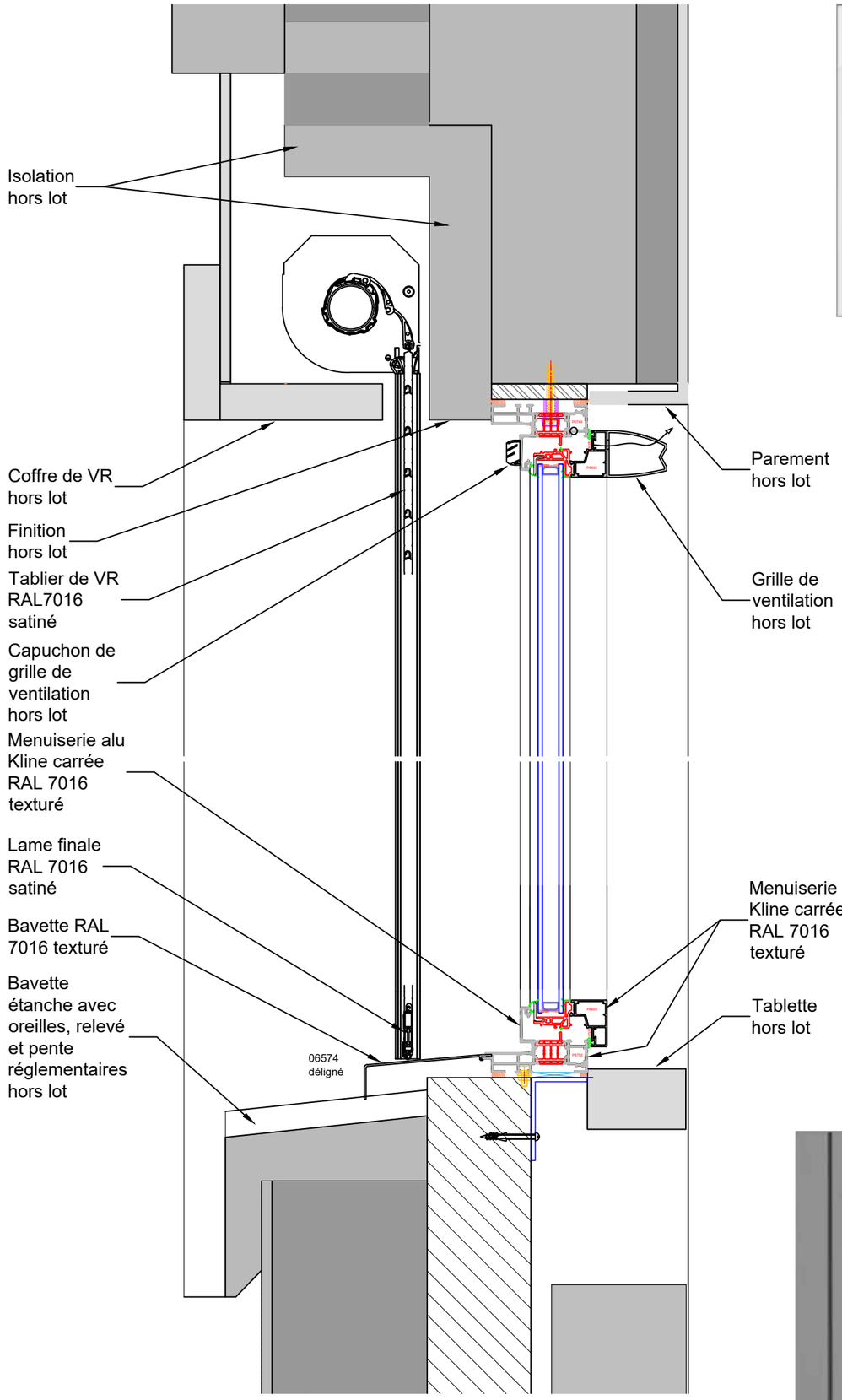

ECHELLE 1/5 SUR A3

Paumelles noires

Ouvrant carré

Presto pour MOB / pour ITE pour Coffre demi-linteau Profalux

ZOÉ, LA TÉLÉCOMMANDE GÉNÉRALE COMPLÈTEMENT PERSONNALISABLE

Poignée droite noire

Habillage cuvette noir

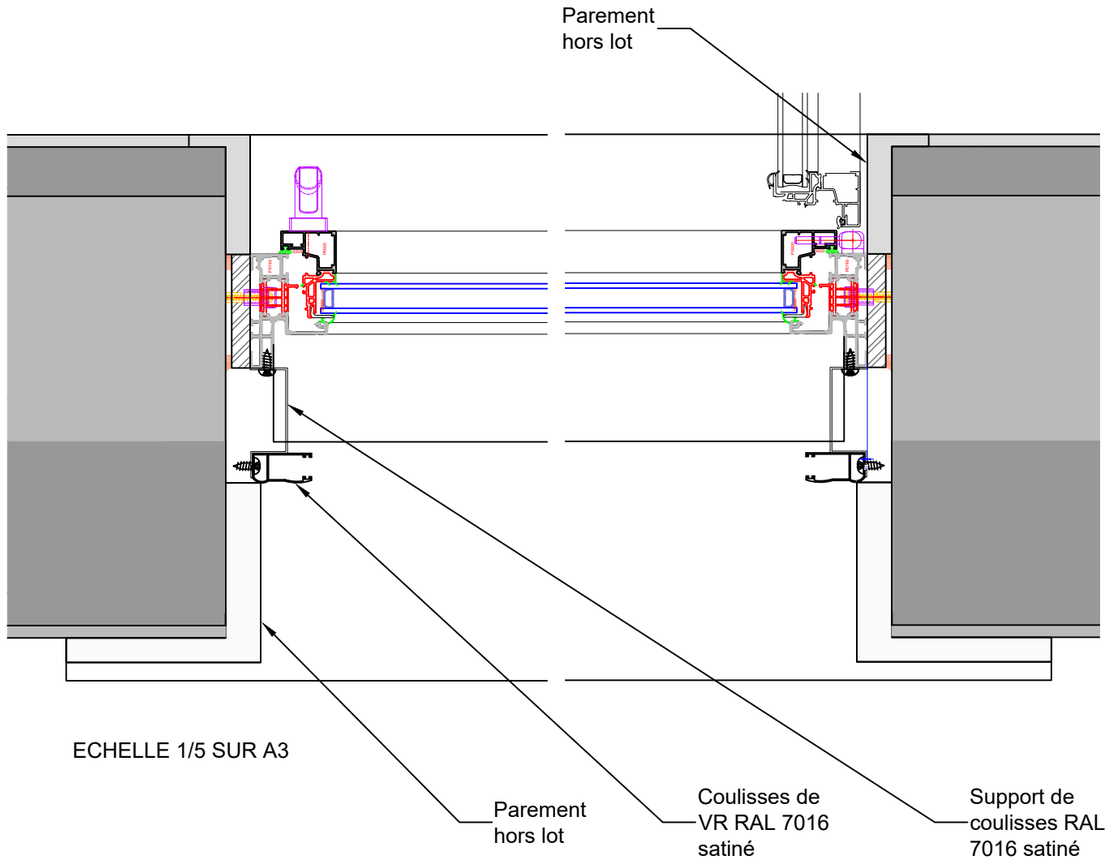

ECHELLE 1/5 SUR A3

COTES EN mm POUR LES LARGEUR ET HAUTEUR DE MENUISERIE (en bleu) EN cm POUR LES CONSTITUANTS DE FACADE (en noir) - FIXATION PAR VIS Ø 6 INOX 18-09 DIN 7971 TOUS LES 500 - PATTES DE FIXATION TRAITEES ANTI-CORROSION - ETANCHEITE REALISEE PAR MOUSSE IMPREGNEE TYPE ILLMOD TP 650 - VITRAGES SOUS CERTIFICAT CEKAL

FERMA MENUISERIES
56 Route d'Etrembières, 74100 Annemasse
TEL 04 50 37 13 87
menuiseries@ferma74.com

INDICE	DATE	MODIFICATIONS
H	13/12/2019	ENCASTREMENT RAIL COULISSANT DE 26 mm
G	13/12/2019	PREMIERE EDITION

MENUISERIES MENUISERIE ALU - VR - BSO

COULEURS APPARTEMENT A SAUF INDICATION CONTRAIRE REZ

095 - SCI le Coin du Jaillet

DESSINE PAR LUDOVIC BARACHET

PLAN N° 62

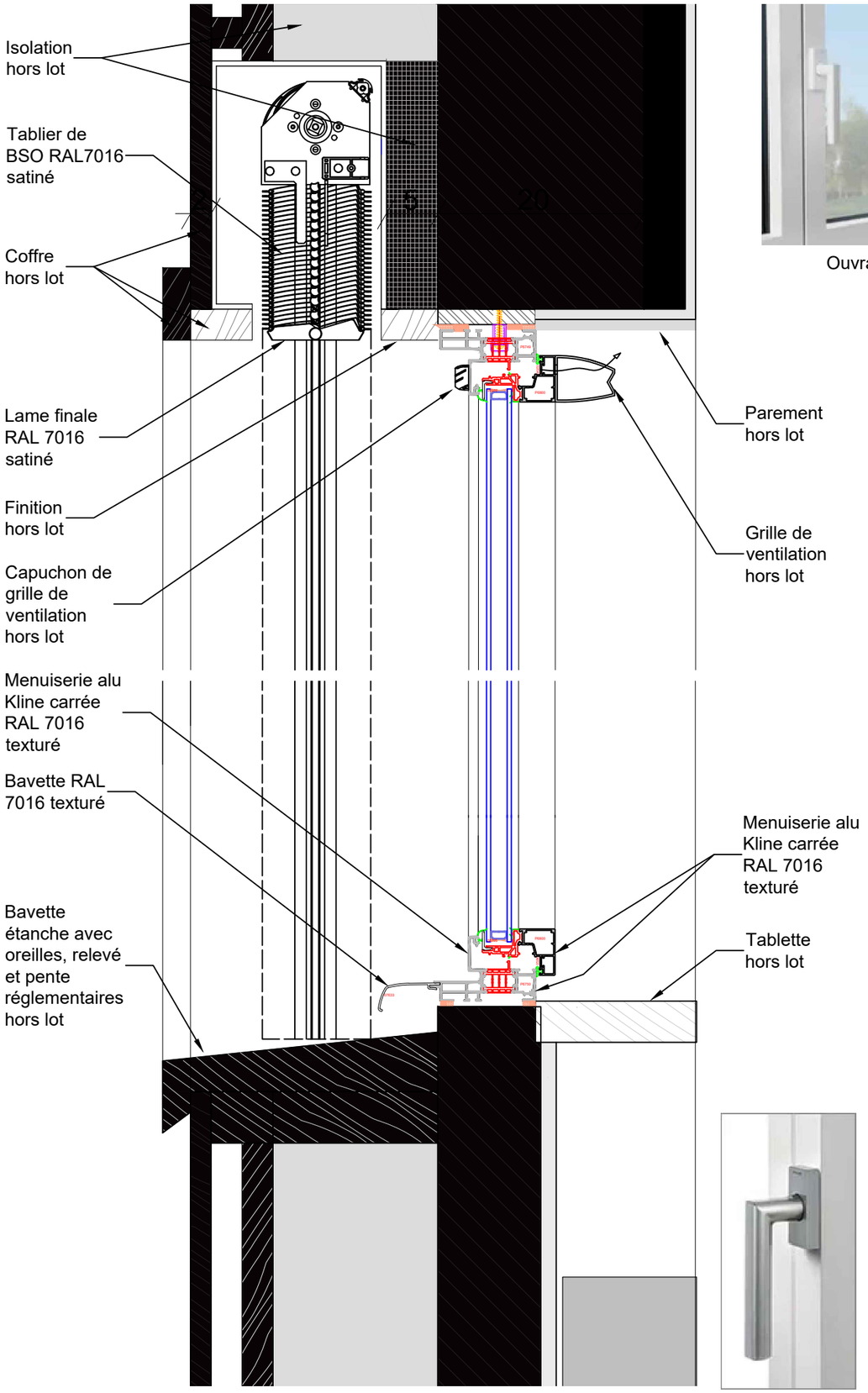

ECHELLE 1/5 SUR A3

Ouvrant carré

Moteur gris

Inverseur blanc pour abattant ou à commander chez l'électricien

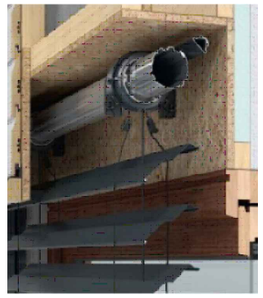

Brise-Soleil Orientable Référence Profalux

ZOÉ, LA TÉLÉCOMMANDE GÉNÉRALE COMPLÈTEMENT PERSONNALISABLE

Paumelles aspect inox

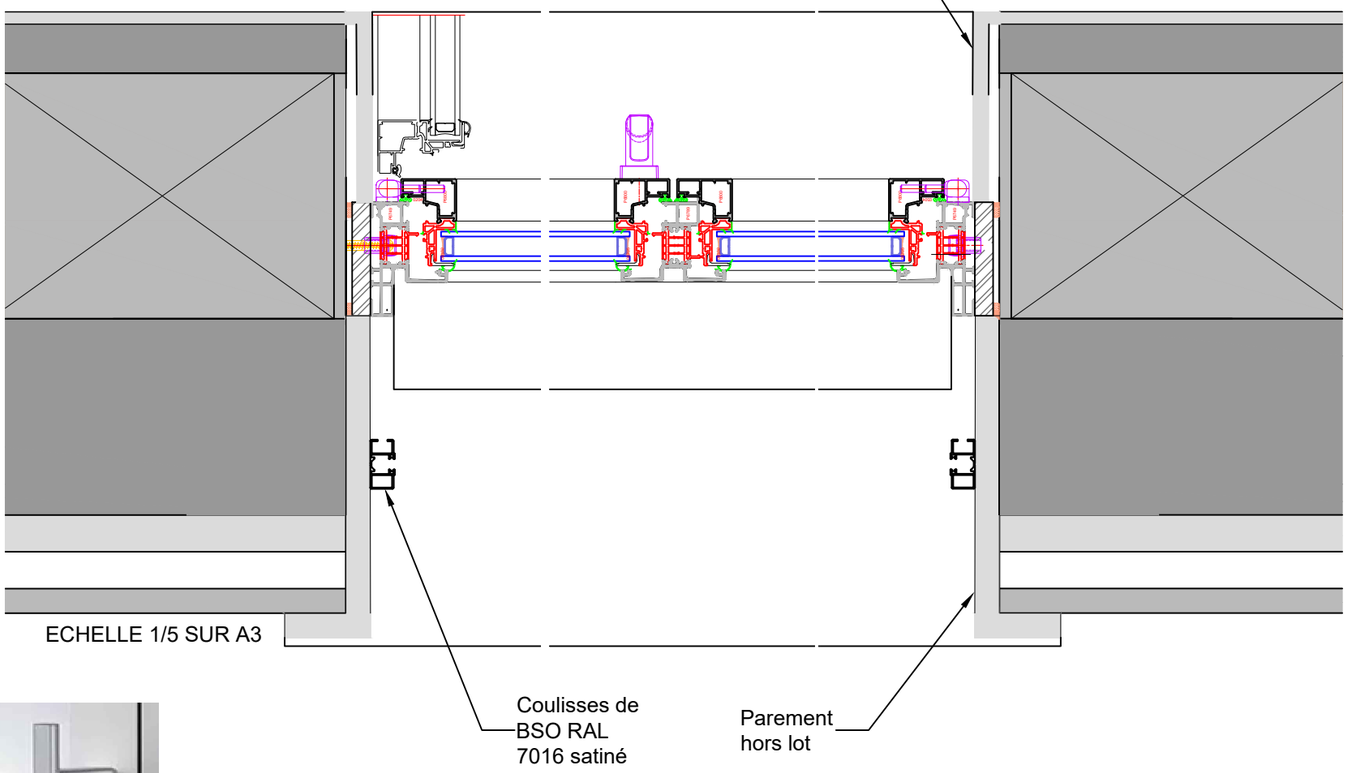

ECHELLE 1/5 SUR A3

Poignée droite inox

Poignée ouverte avec fermeture aspect inox

COTES EN mm POUR LES LARGEUR ET HAUTEUR DE MENUISERIE (en bleu) EN cm POUR LES CONSTITUANTS DE FACADE (en noir) - FIXATION PAR VIS Ø 6 INOX 18-09 DIN 7971 TOUS LES 500 - PATTES DE FIXATION TRAITEES ANTI-CORROSION - ETANCHEITE REALISEE PAR MOUSSE IMPREGNEE TYPE ILLMOD TP 650 - VITRAGES SOUS CERTIFICAT CEKAL

FERMA MENUISERIES
56 Route d'Etrembières, 74100 Annemasse
TEL 04 50 37 13 87
menuiseries@ferma74.com

INDICE	DATE	MODIFICATIONS
H	13/12/2019	ENCASTREMENT RAIL COULISSANT DE 26 mm
G	13/12/2019	PREMIERE EDITION

MENUISERIES MENUISERIE ALU - VR - BSO

COULEURS APPARTEMENT B SAUF INDICATION CONTRAIRE
R+1

095 - SCI le Coin du Jaillet

DESSINE PAR LUDOVIC BARACHET

PLAN N° 63

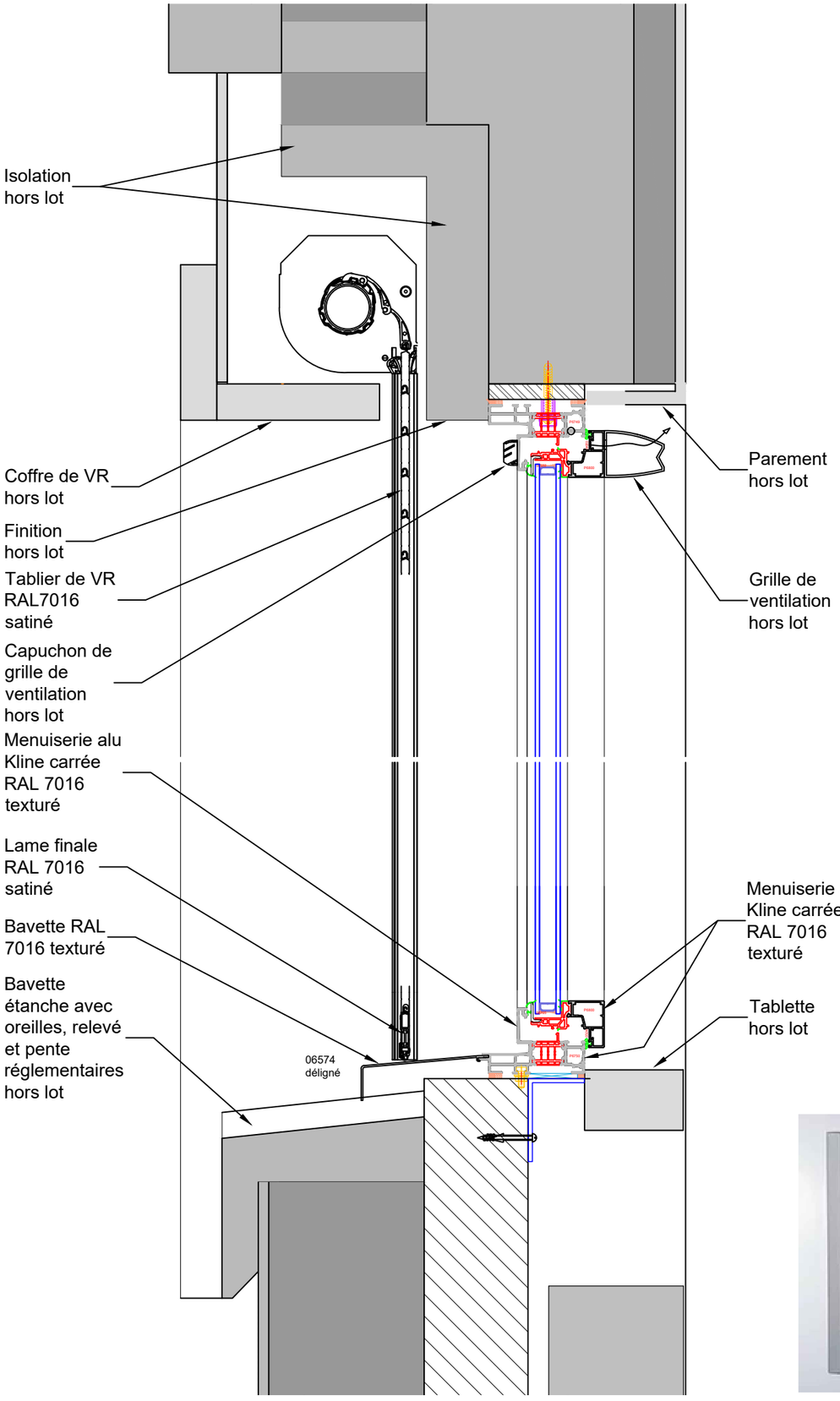

ECHELLE 1/5 SUR A3

Paumelles aspect inox

Ouvrant carré

Presto pour MOB / pour ITE
pour Coffre demi-linteau
Profalux

ZOÉ, LA
TÉLÉCOMMANDE
GÉNÉRALE
COMPLÈTEMENT
PERSONNALISABLE

Poignée droite inox

Poignée ouverte avec
fermeture aspect inox

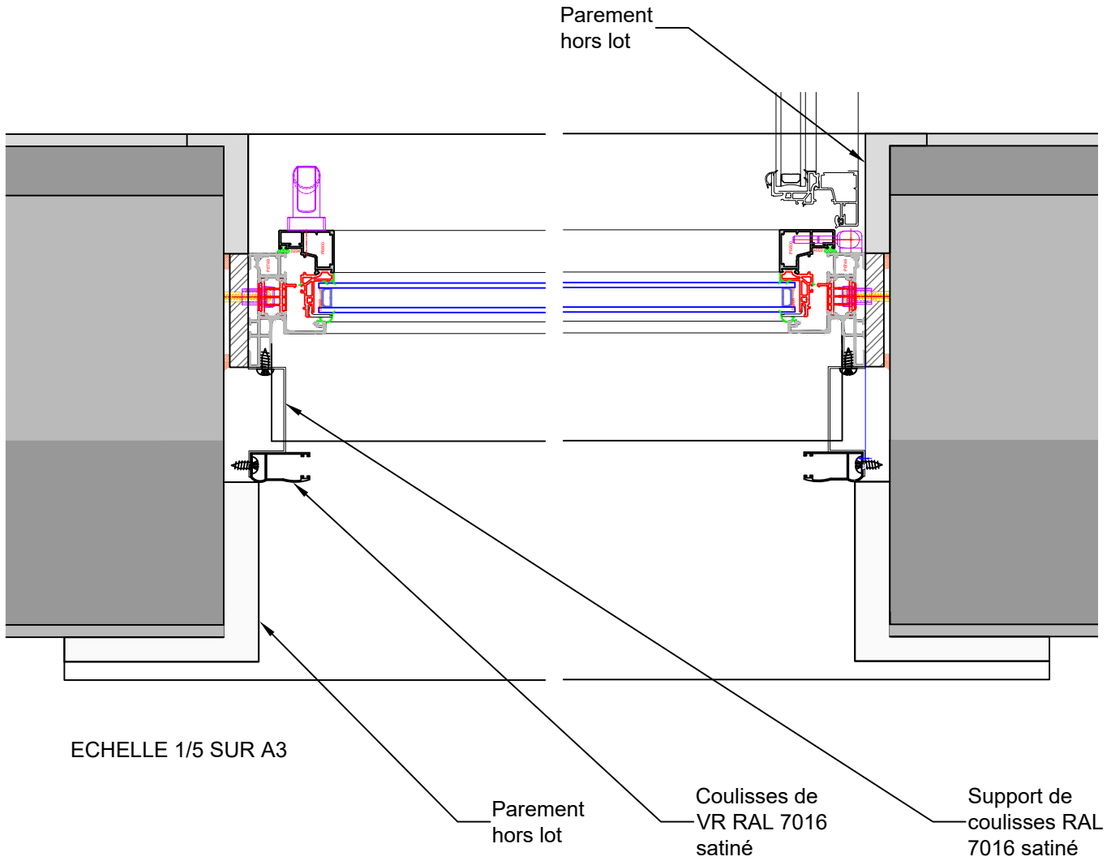

ECHELLE 1/5 SUR A3

COTES EN mm POUR LES LARGEUR ET HAUTEUR DE MENUISERIE (en bleu) EN cm POUR LES CONSTITUANTS DE FACADE (en noir) - FIXATION PAR VIS Ø 6 INOX 18-09 DIN 7971 TOUS LES 500 - PATTES DE FIXATION TRAITEES ANTI-CORROSION - ETANCHEITE REALISEE PAR MOUSSE IMPREGNEE TYPE ILLMOD TP 650 - VITRAGES SOUS CERTIFICAT CEKAL

FERMA MENUISERIES
56 Route d'Etrembières, 74100 Annemasse
TEL 04 50 37 13 87
menuiseries@ferma74.com

INDICE	DATE	MODIFICATIONS
H	13/12/2019	ENCASTREMENT RAIL COULISSANT DE 26 mm
G	13/12/2019	PREMIERE EDITION

MENUISERIES MENUISERIE ALU - VR - BSO

COULEURS APPARTEMENT B SAUF INDICATION CONTRAIRE
REZ

095 - SCI le Coin du Jaillet

DESSINE PAR LUDOVIC BARACHET

PLAN N° 64

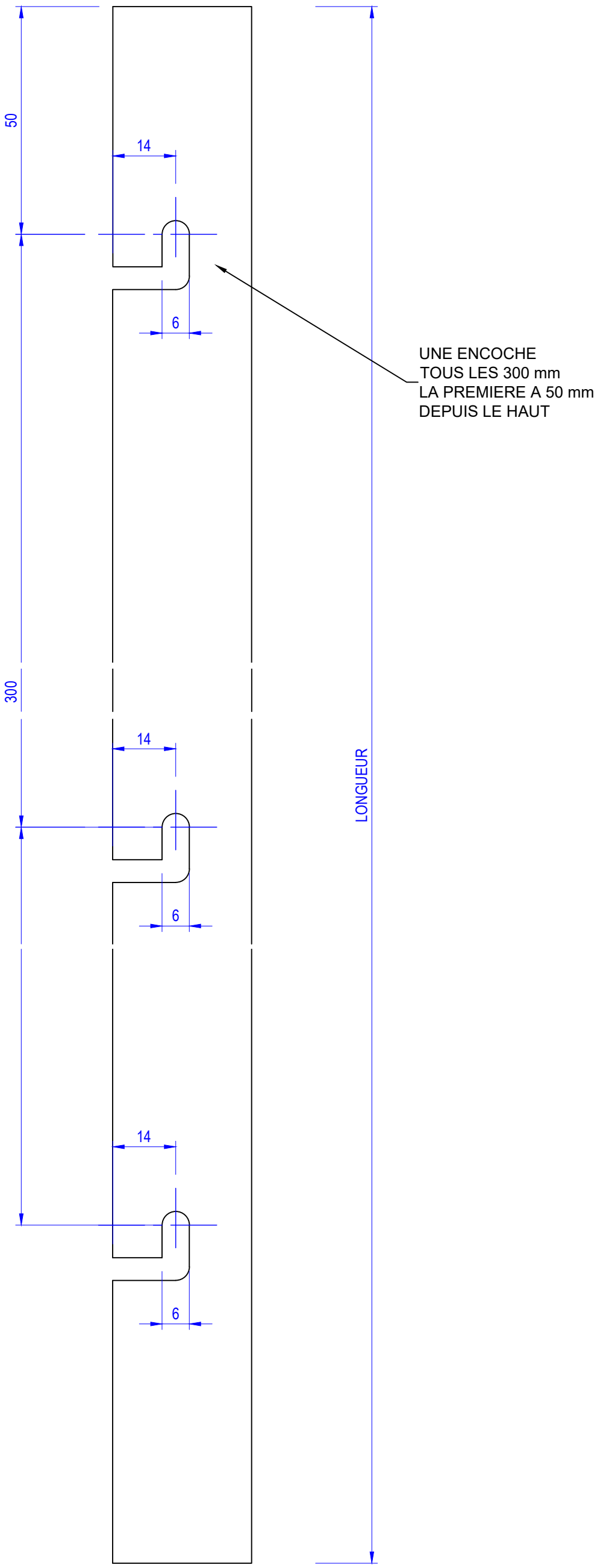

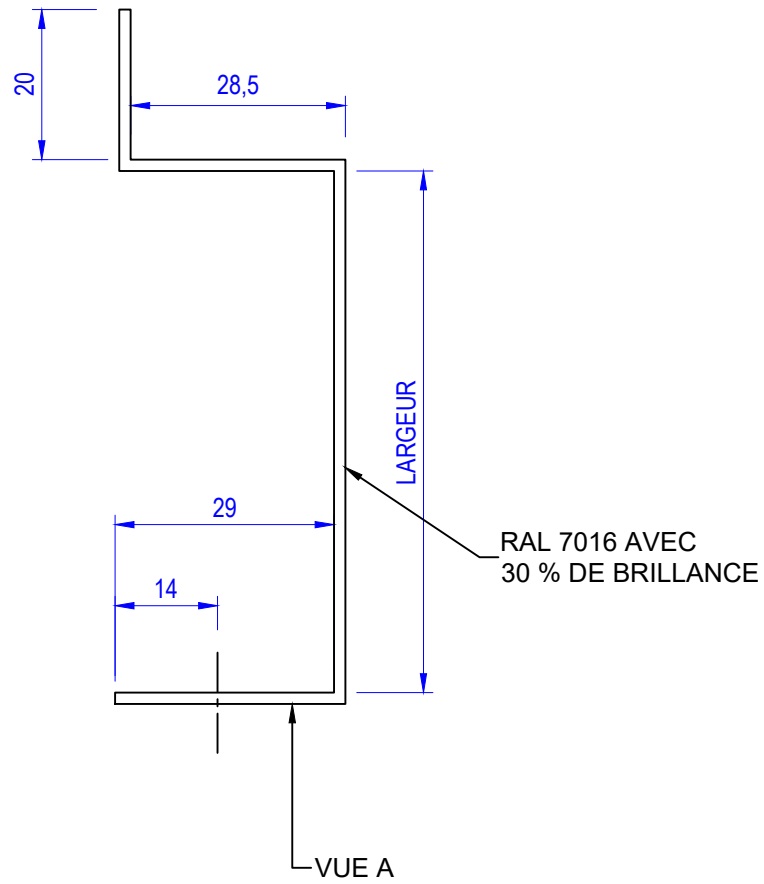

ECHELLE 1 SUR A3

VUE A ECHELLE 1 SUR A3

COTES EN mm POUR LES LARGEUR ET HAUTEUR DE MENUISERIE (en bleu) EN cm POUR LES CONSTITUANTS DE FACADE (en noir) - FIXATION PAR VIS Ø 6 INOX 18-09 DIN 7971 TOUS LES 500 - PATTES DE FIXATION TRAITEES ANTI-CORROSION - ETANCHEITE REALISEE PAR MOUSSE IMPREGNEE TYPE ILLMOD TP 650 - VITRAGES SOUS CERTIFICAT CEKAL

FERMA MENUISERIES
56 Route d'Etrembières, 74100 Annemasse
TEL 04 50 37 13 87
menuiseries@ferma74.com

INDICE	DATE	MODIFICATIONS
I	30/01/2020	PREMIERE EDITION

MENUISERIES MENUISERIE ALU - VR - BSO

COMMANDE SUPPORTS VR

095 - SCI le Coin du Jaillet

DESSINE PAR LUDOVIC BARACHET

PLAN N° 70

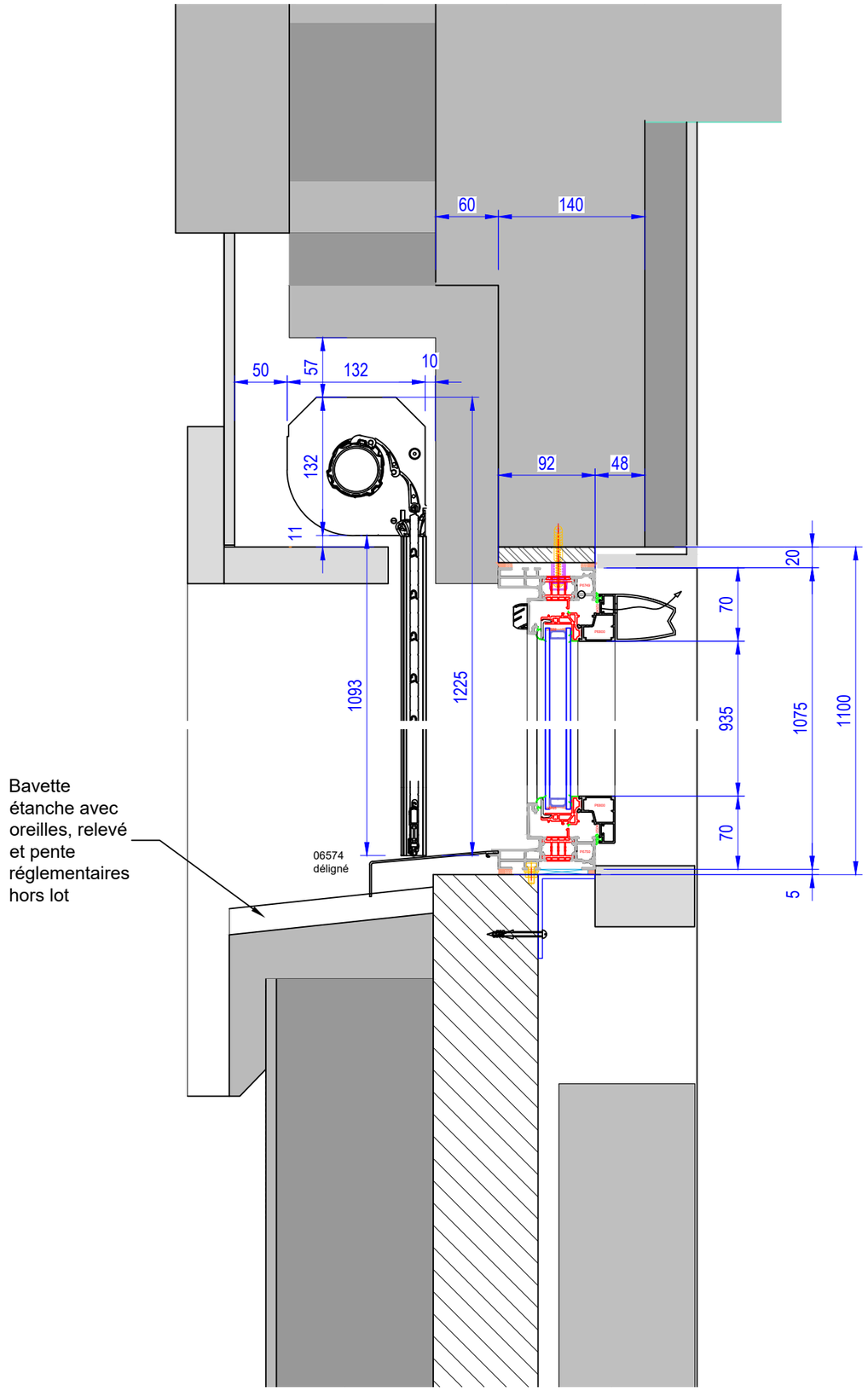

ECHELLE 1/5 SUR A3

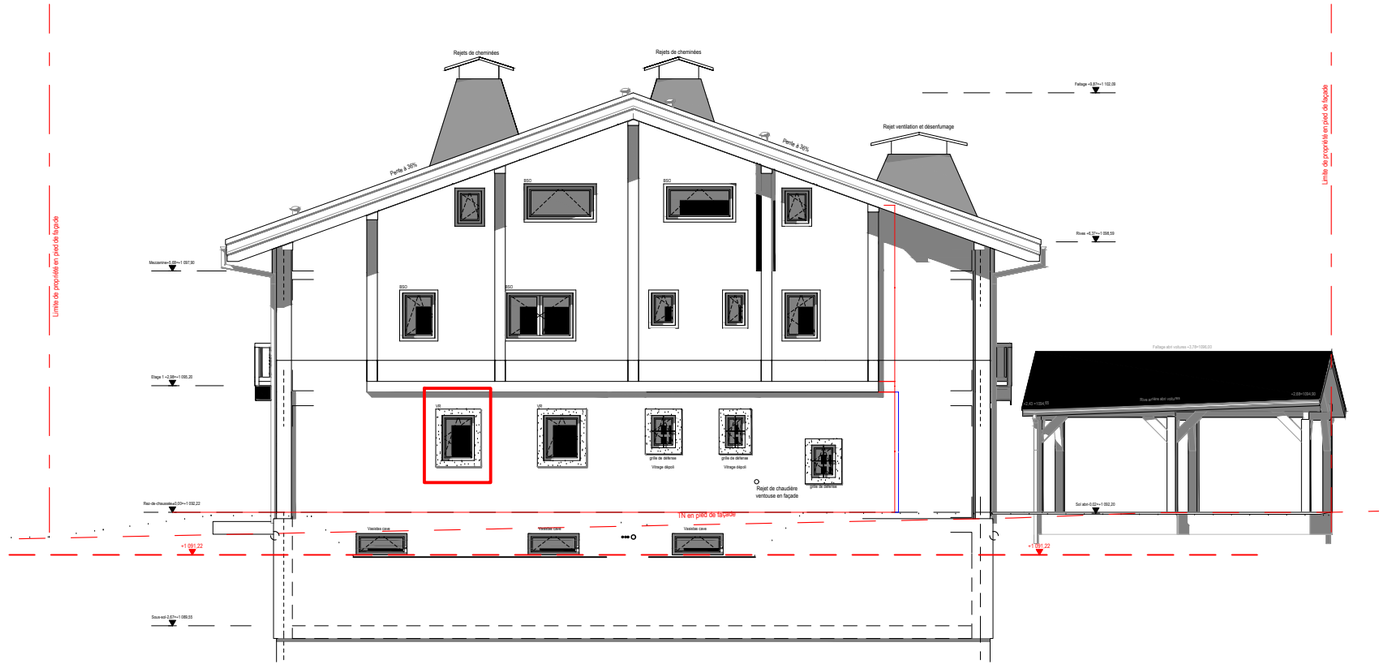

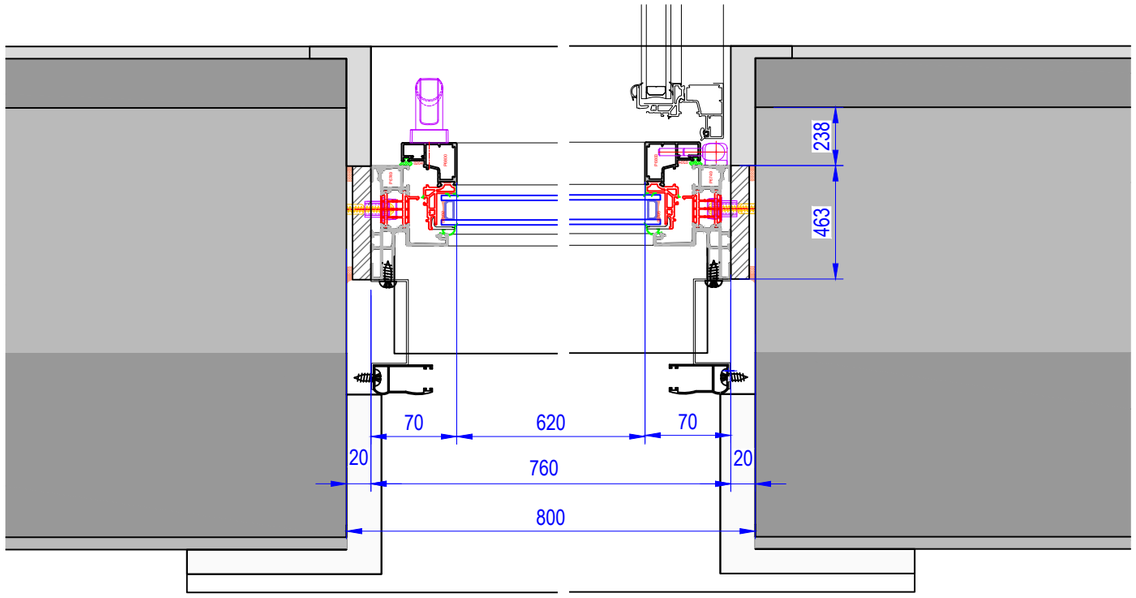

ECHELLE 1/5 SUR A3

COTES EN mm POUR LES LARGEUR ET HAUTEUR DE MENUISERIE (en bleu) EN cm POUR LES CONSTITUANTS DE FACADE (en noir) - FIXATION PAR VIS Ø 6 INOX 18-09 DIN 7971 TOUS LES 500 - PATTES DE FIXATION TRAITEES ANTI-CORROSION - ETANCHEITE REALISEE PAR MOUSSE IMPREGNEE TYPE ILLMOD TP 650 - VITRAGES SOUS CERTIFICAT CEKAL

FERMA MENUISERIES
56 Route d'Etrembières, 74100 Annemasse
TEL 04 50 37 13 87
menuiseries@ferma74.com

MENUISERIES MENUISERIE ALU - VR - BSO

INDICE	DATE	MODIFICATIONS
H	13/12/2019	ENCASTREMENT RAIL COULISSANT DE 26 mm
G	13/12/2019	CHOIX ET COULEUR QUINCAILLERIE - ENCASTREMENT RAIL COULISSANT
F	03/12/2019	COTATION CLAIR DE VITRAGE, MASSES VUES DETAIL ETANCHEITE, FIXATION, COULEURS
E	27/11/2019	SENS D'OUVERTURE - POSITION POSE AU REZ - ENCASTREMENT RAIL COULISSANTS
D	15/11/2019	POSE AU NU EXTERIEUR MACONNERIE
C	07/10/2019	PREMIERE EDITION

MENUISERIE A04

095 - SCI le Coin du Jaillet

DESSINE PAR LUDOVIC BARACHET

PLAN N° A04

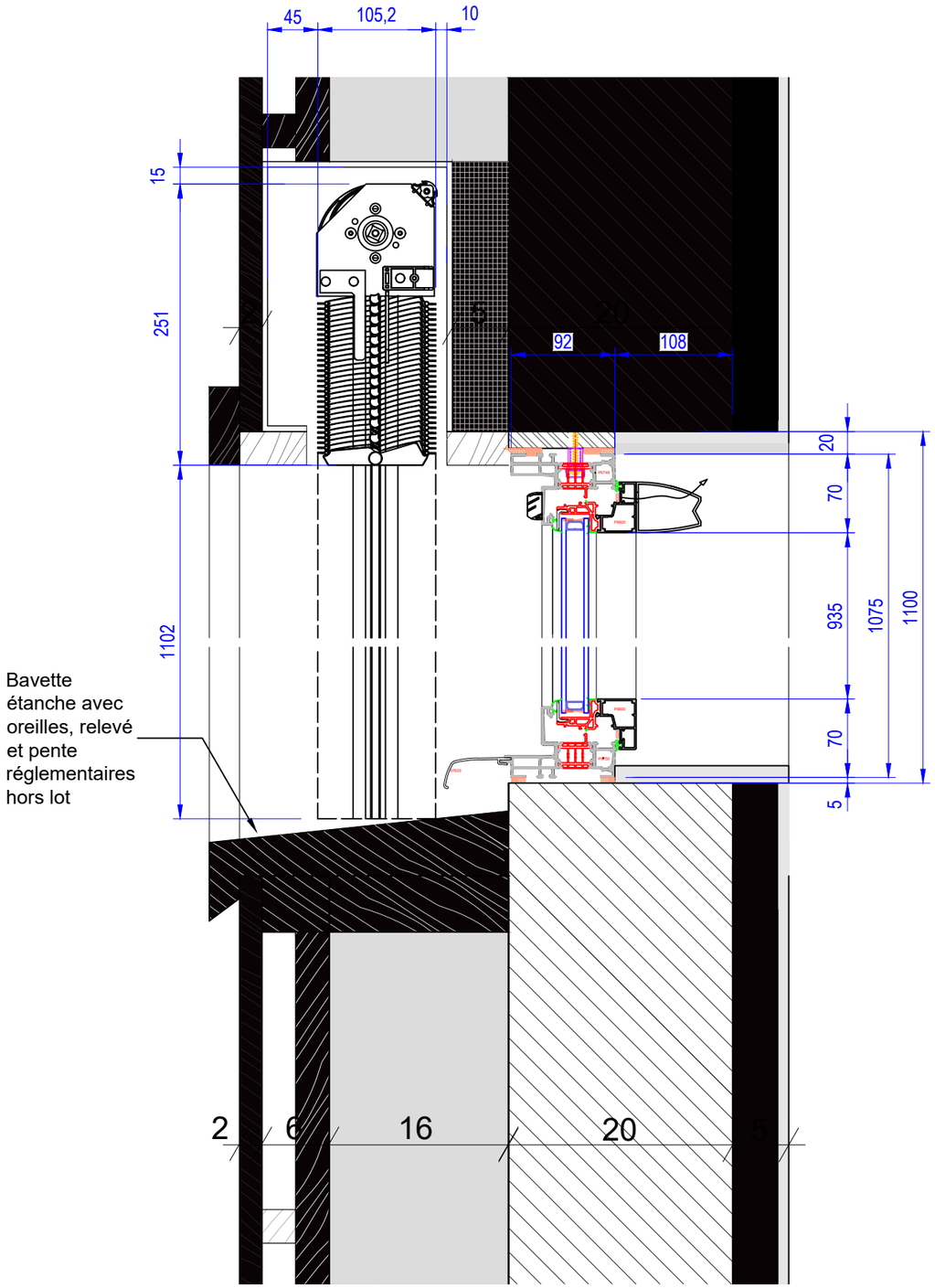

ECHELLE 1/5 SUR A3

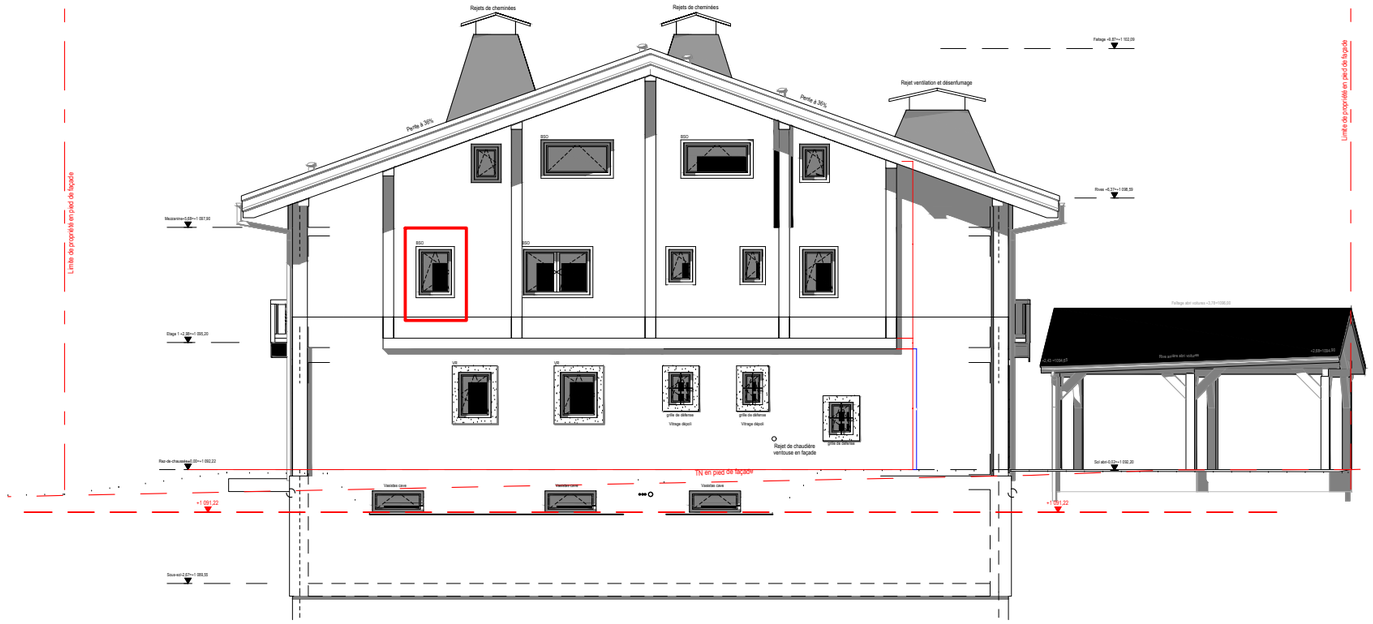

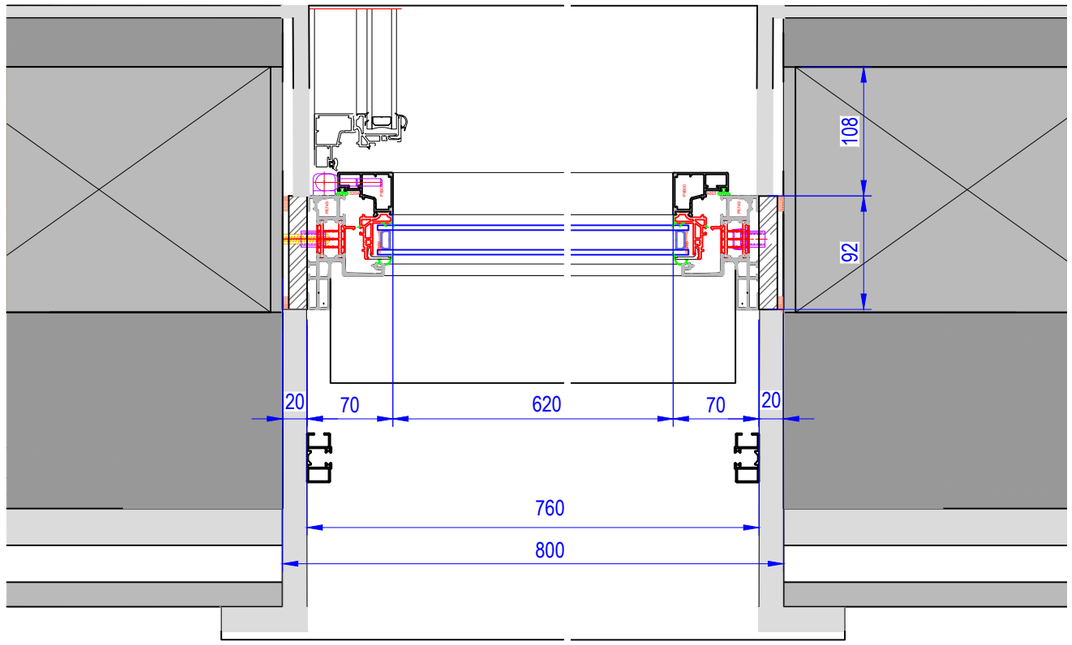

ECHELLE 1/5 SUR A3

COTES EN mm POUR LES LARGEUR ET HAUTEUR DE MENUISERIE (en bleu) EN cm POUR LES CONSTITUANTS DE FACADE (en noir) - FIXATION PAR VIS Ø 6 INOX 18-09 DIN 7971 TOUS LES 500 - PATTES DE FIXATION TRAITEES ANTI-CORROSION - ETANCHEITE REALISEE PAR MOUSSE IMPREGNEE TYPE ILLMOD TP 650 - VITRAGES SOUS CERTIFICAT CEKAL

FERMA MENUISERIES
56 Route d'Etrembières, 74100 Annemasse
TEL 04 50 37 13 87
menuiseries@ferma74.com

INDICE	DATE	MODIFICATIONS
H	13/12/2019	ENCASTREMENT RAIL COULISSANT DE 26 mm
G	13/12/2019	CHOIX ET COULEUR QUINCAILLERIE - ENCASTREMENT RAIL COULISSANT
F	03/12/2019	COTATION CLAIR DE VITRAGE, MASSES VUES DETAIL ETANCHEITE, FIXATION, COULEURS
E	27/11/2019	SENS D'OUVERTURE - POSITION POSE AU REZ - ENCASTREMENT RAIL COULISSANTS
D	15/11/2019	POSE AU NU EXTERIEUR
C	07/10/2019	PREMIERE EDITION

MENUISERIES MENUISERIE ALU - VR - BSO

MENUISERIE B09

095 - SCI le Coin du Jaillet

DESSINE PAR LUDOVIC BARACHET

PLAN N° B09

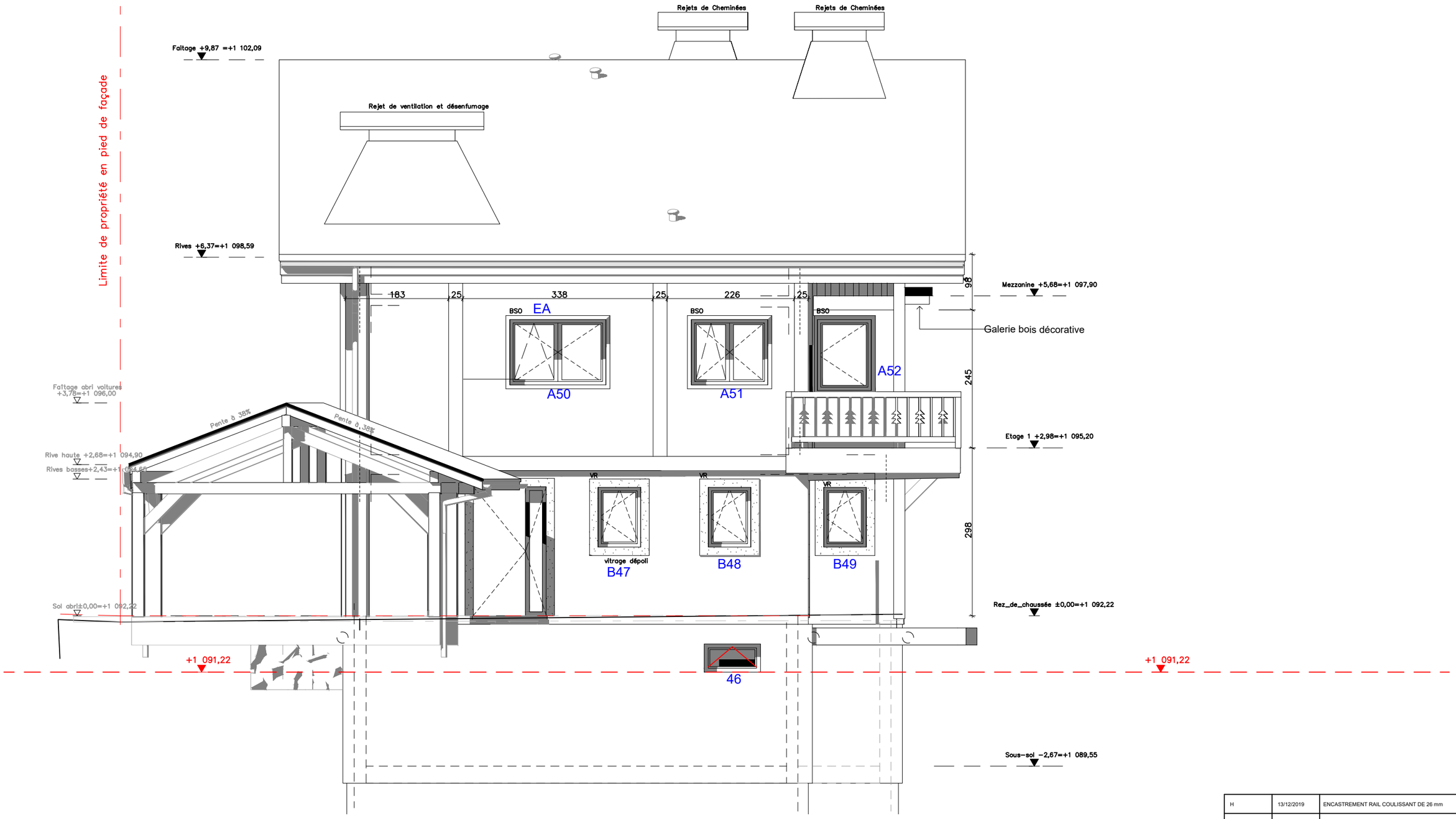

COTES EN mm POUR LES LARGEUR ET HAUTEUR DE MENUISERIE (en bleu) EN cm POUR LES CONSTITUANTS DE FACADE (en noir) - FIXATION PAR VIS Ø 6 INOX 18-09 DIN 7971 TOUS LES 500 - PATTES DE FIXATION TRAITEES ANTI-CORROSION - ETANCHEITE REALISEE PAR MOUSSE IMPREGNEE TYPE ILLMOD TP 650 - VITRAGES SOUS CERTIFICAT CEKAL

INDICE	DATE	MODIFICATIONS
H	13/12/2019	ENCASTREMENT RAIL COULISSANT DE 26 mm
G	13/12/2019	CHOIX ET COULEUR QUINCAILLERIE - ENCASTREMENT RAIL COULISSANT
F	03/12/2019	COTATION CLAIR DE VITRAGE, MASSES VUES DETAIL ETANCHEITE, FIXATION, COULEURS
E	27/11/2019	SENS D'OUVERTURE - POSITION POSE AU REZ - ENCASTREMENT RAIL COULISSANTS
D	15/11/2019	POSE AU NU EXTERIEUR - HABILLAGE ENTRE CHASSIS ET COULISSES
C	07/10/2019	REPERAGE DISTINCT APPARTEMENT A ET APPARTEMENT B
B	04/10/2019	LOCALISATION DES VR ET BSO
A	28/09/2019	MODIFICATION DU REPERAGE DES FENETRES
0	17/09/2019	PREMIERE EDITION

FERMA MENUISERIES
56 Route d'Etrembières, 74100 Annemasse
TEL 04 50 37 13 87
menuiseries@ferma74.com

MENUISERIES MENUISERIE ALU - VR - BSO

REPERAGE FACADE OUEST

095 - SCI le Coin du Jaillet

DESSINE PAR LUDOVIC BARACHET

PLAN N°04